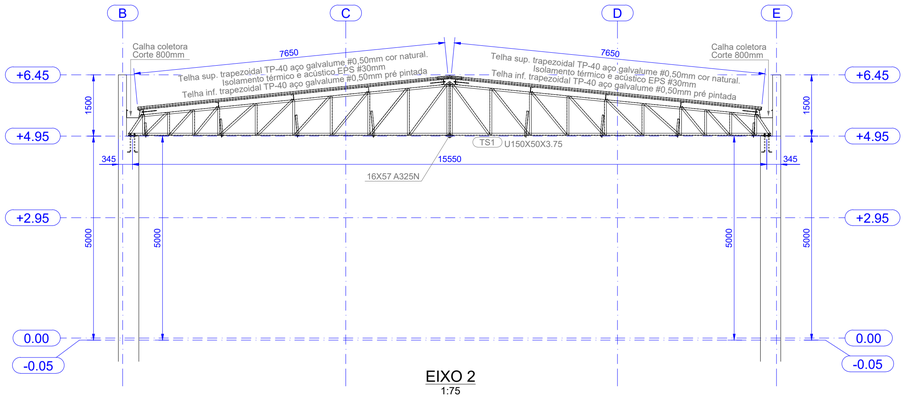

EIXO 2
1:75

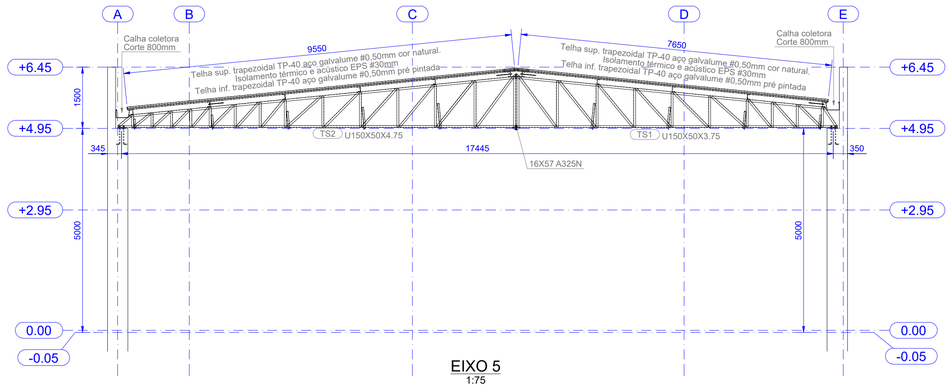

EIXO 5
1:75

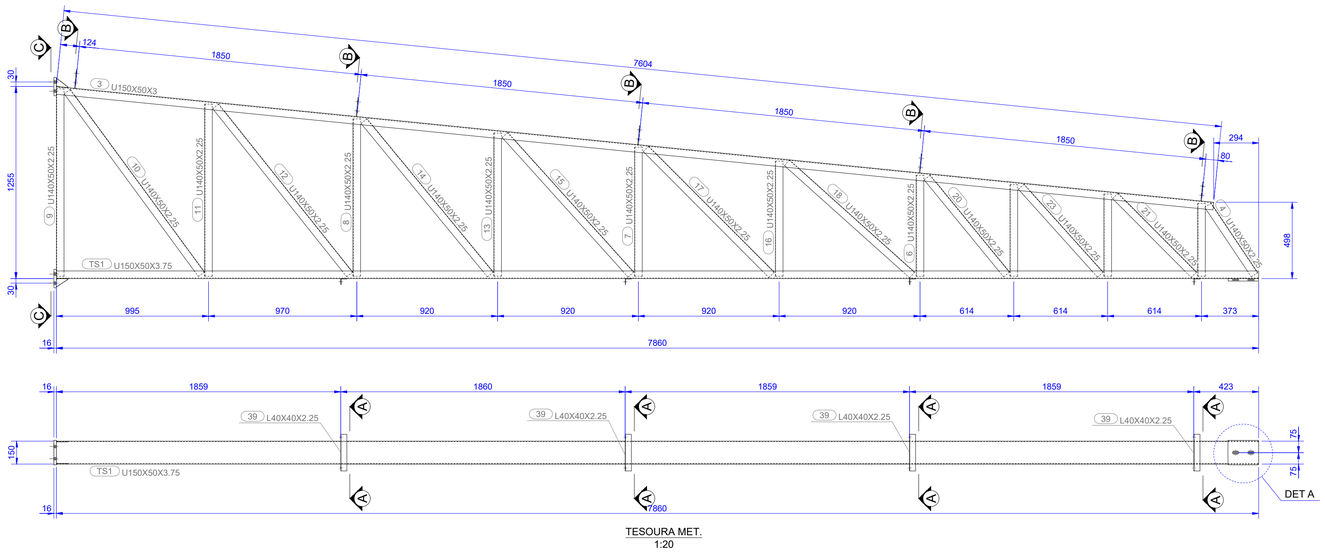

TESOURA MET.
1:20

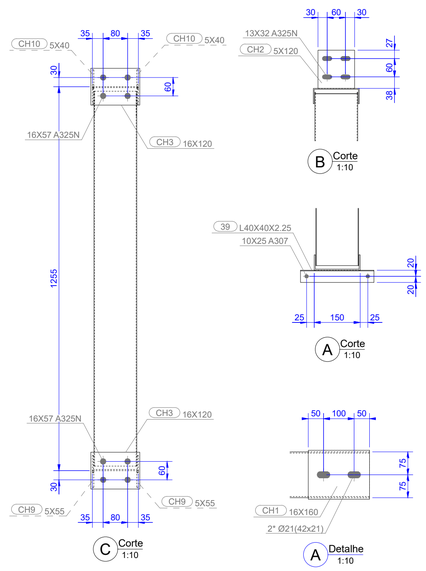

TESOURA MET.
1:20

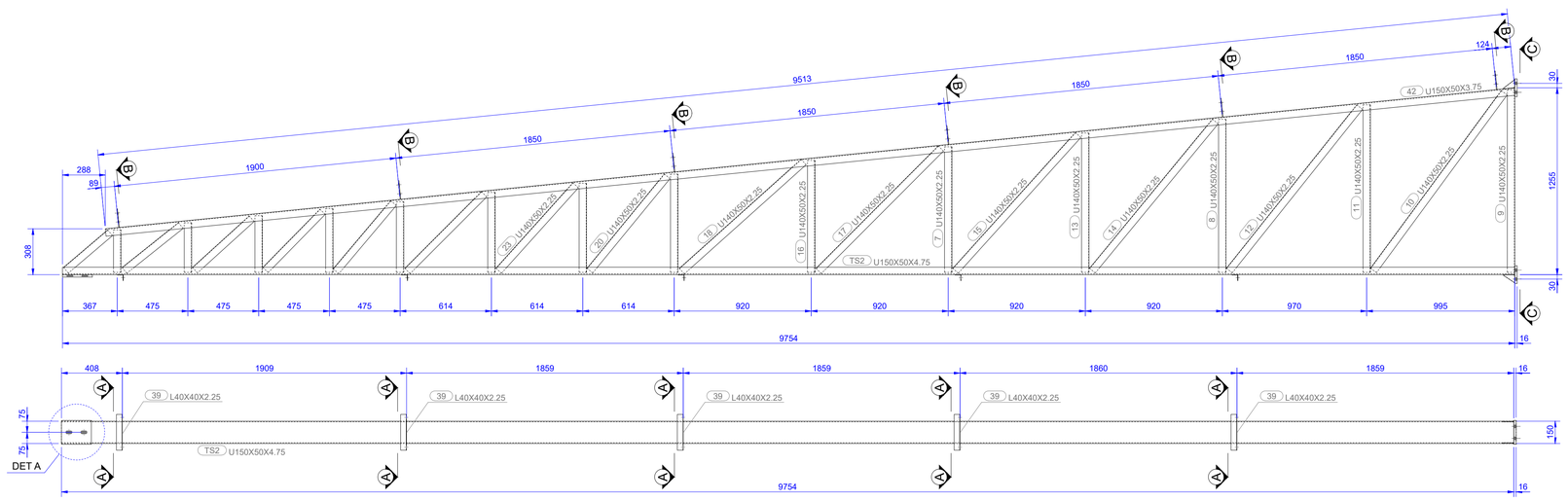

TESOURA MET.
1:20

1. REQUISITOS DA ESTRUTURA DE COBETURA

1.1 PESO PRÓPRIO ESTRUTURA METÁLICA = 78,5 kN-m³
1.2 AÇÃO PERMANENTE TELHA TERMICAS = 0,10 kN-m²
1.3 SOBRECARGA COB. ABNT NBR 8800:2008 = 0,25 kN-m²
1.4 AÇÃO DO VENTO ABNT NBR 6123:1988 = 0,71 kN/m²
1.5 PERFIS DOBRADOS = ASTM A36
1.6 PERFIS LAMINADOS = ASTM A36
1.7 PARAFUSOS = ASTM A325 E A307
1.8 ELETRODOS PARA SOLDA, CONFORME NORMA AWS D1.1
1.9 AS SOLDAS DEVEM ESTAR DEVEM SER FECHADAS (TODO O CONTORNO)
1.10 CONSIDERAR SOLDAS DE PENETRAÇÃO PARCIAL (TABELA 9, ABNT NBR 8800:2008)

2. NORMAS TÉCNICAS APLICÁVEIS

2.1 ABNT NBR 6120:2019 - CARGAS PARA O CÁLCULO DE ESTRUTURAS DE EDIFICAÇÕES
2.2 ABNT NBR 6123:1988 - FORÇAS DEVIDAS AO VENTO EM EDIFICAÇÕES
2.3 ABNT NBR 8681:2003 - AÇÕES E SEGURANÇA NAS ESTRUTURAS - PROCEDIMENTO
2.4 ABNT NBR 8800:2008 - PROJETO E EXECUÇÃO DE ESTRUTURAS DE AÇO, MISTA DE AÇO E CONCRETO DE EDIFÍCIOS
2.5 ABNT NBR 14762:2010 - DIMENSIONAMENTO DE ESTRUTURAS DE AÇO CONSTITUÍDAS POR PERFIS FORMADOS A FRIO

3. NOTAS IMPORTANTES

3.1 LIMPEZA ESTRUTURA: JATEAMENTO ABASIVO GRAU SA 2 1/2
3.2 PROTEÇÃO ESTRUTURA: 1 DEMÃO 80µm SECA FUNDO PRIMER EPÓXI + 2 DEMÃOS 80µm SECA DE TINTA EPÓXI (TOTAL 240µm SECA).
3.3 TODAS AS MEDIDAS DEVEM SER CONFIRMADAS NO LOCAL
3.4 CONFLITO ENTRE ESCALAS E COTA, PREVALECE A COTA

00	EMISSÃO INÍCIAL	22/05/2023
Nº	DESCRIÇÃO	DATA

OBS.: TODAS AS MEDIDAS DEVEM SER CONFERIDAS EM OBRA. CASO SEJA NECESSÁRIO ALGUMA ALTERAÇÃO, ENTRAR EM CONTATO COM O PROJETISTA RESPONSÁVEL.

ASSINATURAS

CLIENTE:

PREFEITURA DE GOVERNADOR CELSO RAMOS
CNPJ: 82.892.373/0001-89

RESPONSÁVEL TÉCNICO: GUILHERME SILVEIRA DE OLIVEIRA:00492851905

gov.br
Documento assinado digitalmente
NAIM JOSE ZIEGLER
Data: 26/02/2024 14:57:48-0300
Verifique em https://validar.iti.gov.br

Assinado de forma digital por GUILHERME SILVEIRA DE OLIVEIRA:00492851905
Dados: 2023.07.12 15:14:41 -03'00'

GUILHERME SILVEIRA DE OLIVEIRA
CREA/SC: 126.956-9

ESTRUTURAL METÁLICO

ENGEPLANTI
PROJETOS E SUPERVISÃO
Engeplanti Consultoria LTDA./ CREA nº 163388-0 / CNPJ 23.002.667/0001-29
Rua Cristóvão Nunes Pires, 110 - CEP 88010-120 - Florianópolis / Fone: (48) 99969-3345 / e-mail: guilherme@engeplanti.com.br

OBRA: ESCOLA MUNICIPAL DALMA LUZ DE AZEVEDO

INSCRIÇÃO IMOBILIÁRIA: -

ENDEREÇO: ROD. MUNICIPAL FRANCISCO WOLLINGER, B. CALHEIROS, GOV. CELSO RAMOS/SC

CONTEÚDO: DETALHES DAS TRELIÇAS
CORTES TRANVERSAIS

ETAPA: EXECUTIVO

ESCALA: INDICADA

PRANCHA: MET 03/04

ARQUIVO: 029-23_003_QUADRA-DALMA_MET-PE-R00.dwg